Gripple Trapézio - TZ2

Ideal para a suspensão de tubulação, eletrocalha e HVAC em um ou vários níveis.

RECURSOS E VANTAGENS

- Ideal para o travamento rápido de cabos de aço;
- Desenvolvido para suspensão de tubulações, dutos, cassetes de ar condicionado, sistemas elétricos, entre outras aplicações;
- Design estético e cônico: acomoda vários tamanhos de perfis;
- Discreto: encaixa-se completamente dentro do canal/abertura do perfil;
- Encaixa-se no perfil utilizando a trava de fixação, facilitando o trabalho em altura;
- Aplicado para instalações em vários níveis;
- Fornecido como um kit pronto para uso, com uma ampla variedade de terminais de fixação.

INSTALAÇÃO E REGULAGEM

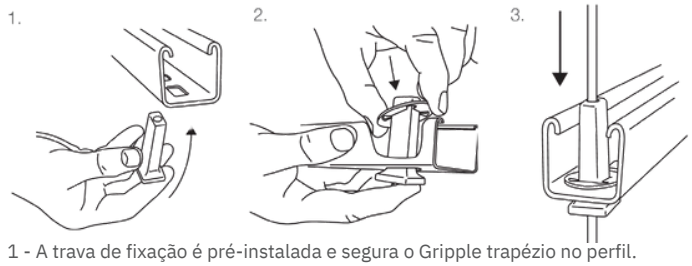

1 - A trava de fixação é pré-instalada e segura o Gripple trapézio no perfil.
2 - Para trabalhar em altura, basta prender o trapézio no perfil.
3 - Garanta que no mínimo 75 mm do cabo excedente saiam do suporte.

Ajuste

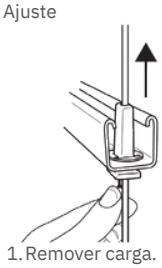

1. Remover carga.
2. Puxe o cabo de aço
3. Libere o PIN

Multi-nível

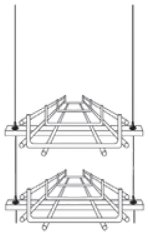

ESPECIFICAÇÕES E DIMENSÕES

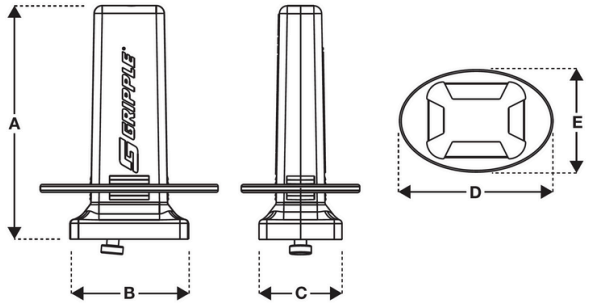

Dimensões	No.2 (mm)
A	37.5
B	27.5
C	20.8
D	28
E	26

TERMINAIS DE FIXAÇÃO SUGERIDOS

INFORMAÇÕES DO PRODUTO

Carga de trabalho segura:

Trapézio nº 2 - 45 kg com um fator de segurança de 5:1

Material:

- **Carcaça** – Zinco tipo ZA2
- **Cunha** – Aço sinterizado temperado a no mínimo 56 Rockwell C
- **Mola** – Aço inoxidável (Tipo 302)
- **Tampa Final** – Polipropileno homopolímero estabilizado contra UV
- **Pino** – Aço inoxidável A2
- **Retentor** – Copolímero de acetal

HARTBAU

Rua Senador Petrônio Portela, 47 - Galpão 05 – Bloco A – Distrito Industrial - CEP: 89.219-575
Tel.: +55 (47) 3043-3800 - E-mail: www.hartbau.com.br